ENTERPRISE GROUP

QUICK QUOTE BY CADFLOW

GYORSASÁG

PONTOSSÁG

KÖZELÍTŐ MODELLEZÉS

AUTOMATIKUS DOKUMENTÁCIÓKÉSZÍTÉS

KÖNNYŰ GEOMETRIA IMPORTÁLÁS

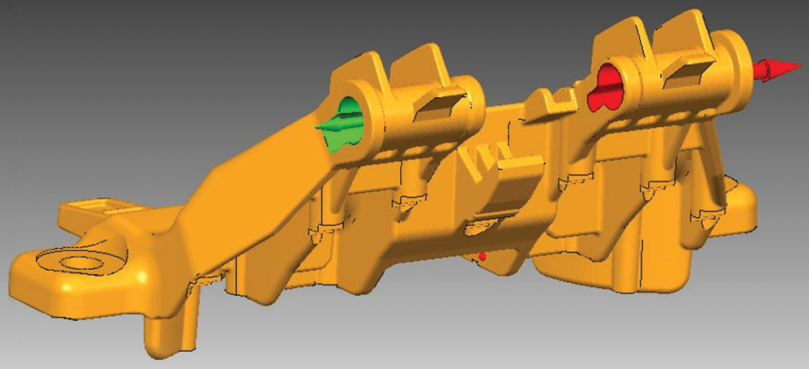

FRÖCSÖNTŐ SZERSZÁMOKHOZ GYORS ÉS PONTOS ÁRAJÁNLAT KÉSZÍTÉS

1 SZOFTVER - 5 ELŐNY

1, GYORSASÁG

Napjainkban a szerszámgyártási munkálatokra vonatkozó árajánlatkérések száma megsokszorozódott: az ügyfelek néhány kattintással akár többszáz lehetséges beszállítótól kérhetnek be ajánlatokat.

A gyors, pontos és megbízható ajánlatkészítés elengedhetetlen manapság. A QuickQuote segítségével az alkatrész 3D-s modelljének kiválasztása és a kezdeti paraméterek beállítása után azonnal egy pontos kalkuláció állítható elő, természetesen a geometria és a tényleges költségek alapján. A paraméterek bármilyen változtatása esetén az ajánlat azonnal frissül, lehetővé téve a több eltérő felépítésű szerszám ajánlatának összehasonlítását.

2, PONTOSSÁG

A mozgó formaelemek azok a részek, amelyek leginkább befolyásolják a végleges gyártási költséget és egyben azok, amelyek költségét a legnehezebb előre megbecsülni. A piacon megtalálható jelenlegi megoldások főként elvont paramétereket használnak, és a felhasználónak absztrakt értéket kell megadnia anélkül, hogy tudná annak a szerszám gyártási költségére gyakorolt hatását. Ez a fajta bizonytalanság előre nem látható eredményeket ad és nem megfelelően tükrözi azokat a konkrét ipari viszonyokat, amelyben a projekt készül.

A szoftver automatikusan felismeri az osztófelületeket és elkészíti a formaadók modelljeit. Ezen 3D-s modellek és az előre beállított rezsióradíjak alapján készíti el a kalkulációt. Ezért a szoftver ismételhető és pontos eredményt ad.

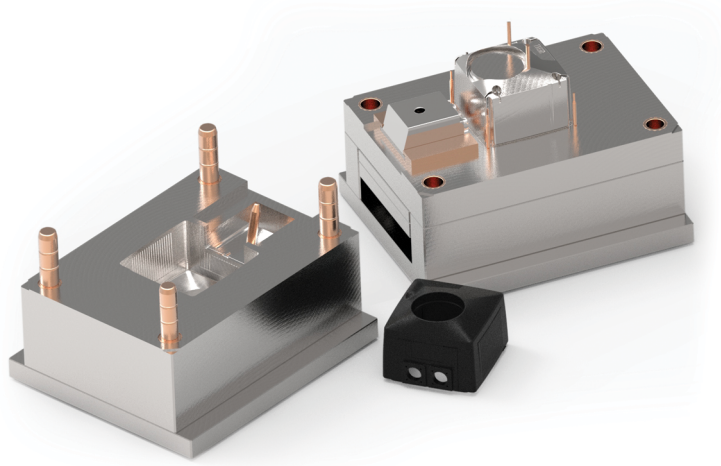

A bordák, csapok és egyéb speciális részletek automatikus felismerése.

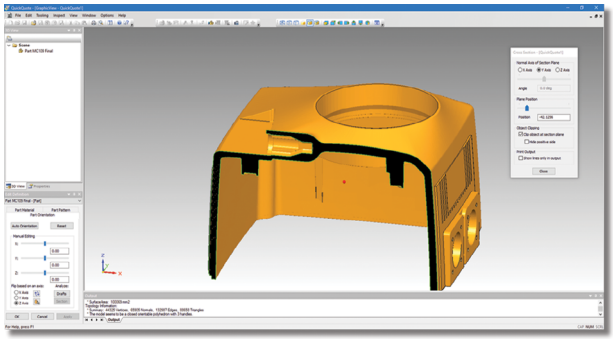

Az alámetszett területek automatikus felismerése és segítség a csúszkák és feladók meghatározásában.

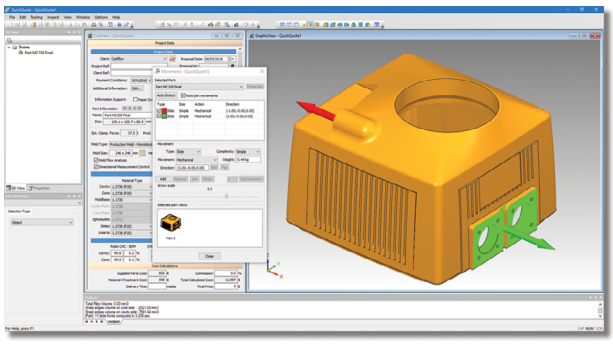

3, KÖNNYŰ GEOMETRIA IMPORTÁLÁS

A QuickQuote lehetővé teszi az alkatrészgeometria STL-ből történő importálását. Ez az univerzális és egyszerű formátum biztosítja, hogy a potenciális vevőtől kapott modell könnyen és gyorsan alkalmazható legyen, egyúttal lehetővé teszi a változtatások azonnali és dinamikus végrehajtását.

4, AUTOMATIKUS DOKUMENTUM LÉTREHOZÁS

A QuickQuote automatikusan elkészíti a formaadók vázlatát. Ezáltal a felhasználó jobban áttekintheti és megértheti az elvégzendő munkát, és ez egyben a kölcsönös bizalmat is megalapozza a gyártó és megrendelő között.

5, KÖZELÍTŐ MODELLEZÉS

A pontos árajánlat készítéshez az ár és a költség adatbázisokat a felhasználó környezetéhez kell igazítani, ugyanakkor az alapbeállítások is jó közelítő erdményt adnak. Az eltérő méretű vállalatok támogatása érdekében a QuickQuote alaphelyzetben a portugál fröcsöntőiparra jellemző átlagos óránkénti anyag- és munkaköltségeket veszi figyelembe. Az előre telepített adatbázis lehetővé teszi a kalkulációs munka azonnali megkezdését különösebb testre szabások nélkül.

A szoftver egyedi technológiának köszönhetően a meglévő sablonok és a költségbecslésekről készült jelentések könnyen testre szabhatók. Ezek beilleszthetők a QuickQuote dokumentációs mechanizmusába és később a sablonokból generálhatók a dokumentumok.

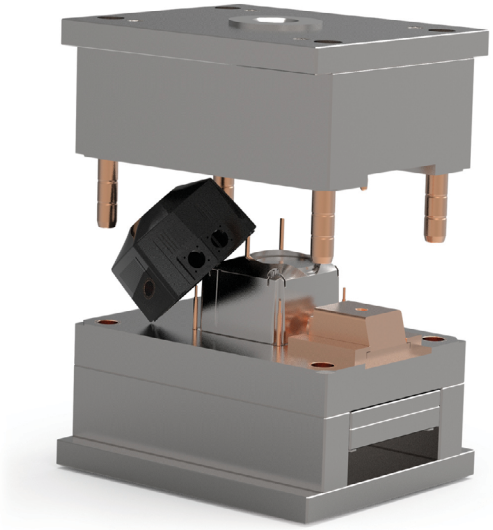

A költségek kategorizálása és részletes kimutatása.

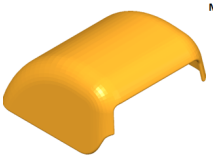

PROJECT CAD/CAM:	63:17 h	35,00€	2 215€
MOLDFLOW ANALYSIS:	16:38 h	40,00€	665€
RAW MATERIAL:			1 359€
MOLDING AREA:			510€
MOLDBASE:			769€
SLIDES:			80€
INSERTS:			0€
HEAT TREATMENT:			206€
INJECTION SYSTEM:			150€
ACCESSORIES:			579€
MACHINING:			13 464€
MOLDING AREA:			7 522€
Milling:	121:20 h	33,00€	4 004€
Erosion:	3:07 h	27,00€	84€
Wire Erosion:	5:56 h	27,00€	160€
Drilling:	62:07 h	17,00€	1 056€
Lathe:	5:57 h	22,00€	131€
Grinding:	16:00 h	27,00€	432€
Electrodes:	50:09 h	33,00€	1 655€
MOLDBASE:			1 942€
Pre-Milling:	22:44 h	33,00€	750€
Conventional CNC:	36:07 h	33,00€	1 192€
SLIDES:	121:13 h	33,00€	4 000€
INSERTS:	0:00 h	33,00€	0€
POLISHING:	11:39 h	17,00€	198€
WORKBENCH:	73:00 h	17,00€	1 241€
TRYOUTS:	9:00 h	33,00€	297€
DIMENSIONAL CONTROL:	16:38 h	40,00€	665€
TUNING:			1 108€
CHEMICAL TEXTURE:			0€
INCOTERMS:	EXW -		0€
ADDITIONAL COSTS:			0€
MATERIAL+TREATMENT COST:			1 565€
SUPPLIED PARTS COST:			729€
FINAL COST:			22 147€
DELIVERY TIME:			weeks

Üzleti dokumentációk automatikus létrehozása.

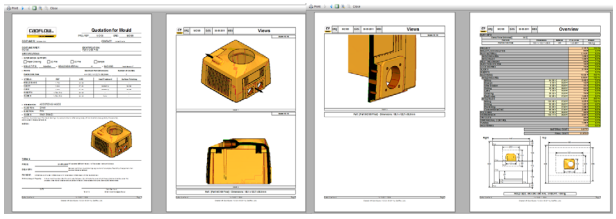

A szerszámház méreteinek és alkatrészeinek dinamikus beállítási lehetősége.

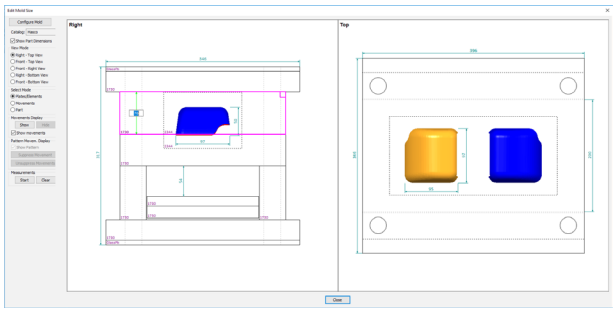

Formaferdeség ellenőrzése

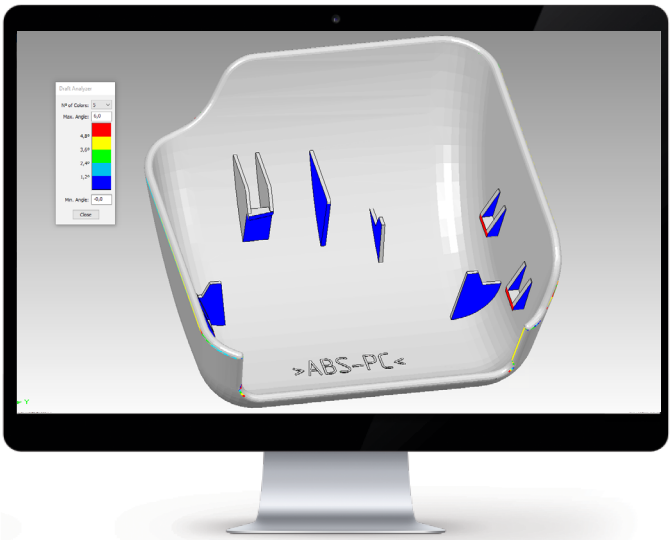

QUICK QUOTE BY CADFLOW

ENTERPRISE COMMUNICATIONS MAGYARORSZÁG KFT. – PLM ÜZLETÁG

H-1138 BUDAPEST, VÁCI ÚT 117-119.

T: +36 1 471 2424 F: +36 1 471 2402 E-MAIL: PLM@ENTERPRISEGROUP.HU

WWW.ENTERPRISEGROUP.HU/PLM BLOG.EPLM.HU SUPPORT.EPLM.HU